Århus Cementvarefabrik
Flinthøj 1
8520 Lystrup
Telefon: 86 22 12 33

Plint Nordicserien

Deklaration, 1. November 2021

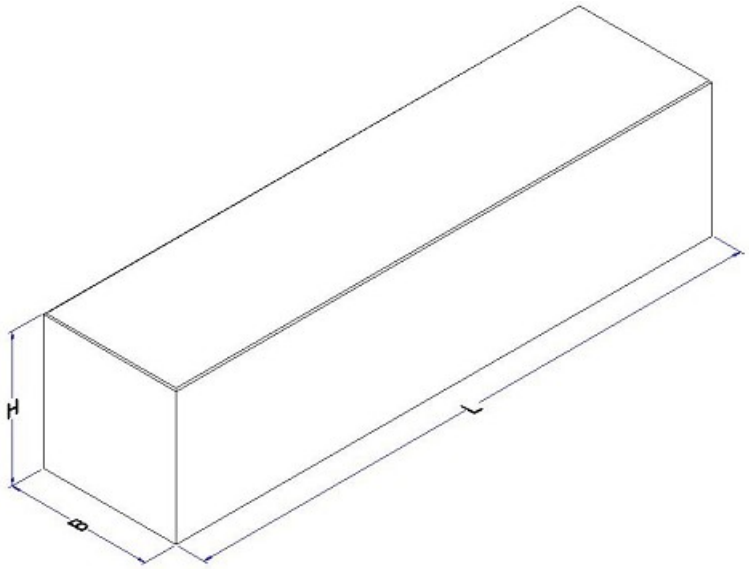

Længde	Bredde	Højde
495 mm ± 3 mm	495 mm ± 3 mm	500 mm ± 3 mm
995 mm ± 3 mm		
1495 mm ± 3 mm		
1995 mm ± 3 mm		
2495 mm ± 3 mm		
2995 mm ± 3 mm		

Diagonalmål: ± 4 mm

Krumhed	Dæklag	Styrke
0 mm +4 / -2,5 mm på 90 cm	30 mm	Betonstyrke C35/45 Styrkeprøvning ved 28 HD

Holdbarhed	Affasning (lod-/vandret)	Armering
Materialer: Aggressiv	Synlige kanter: 5 / 5 mm	Støttearmering

Udseende	Kontrolgrundlag	Prøvning/kontrol
Produktet er vådstøbt med vandret overfladeklasse BO22 hhv. lodret overfladeklasse BO21 iht. BIPS A24.	Produktet er ikke underlagt en produktstandard.	Kontrolleres og afprøves i henhold til produktdeklaration.

Mærkning på produkt

Ingen