IBF Ikast
Lysholt Allé 4
7430 Ikast
Telefon: 97 15 20 22

IBF Nørresundby
Stigsborgvej 34
9400 Nørresundby
Telefon: 98 17 10 55

IBF Ringe
Stegshavevej 30
5750 Ringe
Telefon: 63 62 01 00

ig - rørprop Ø1800 mm

Deklaration, 1. Oktober 2012

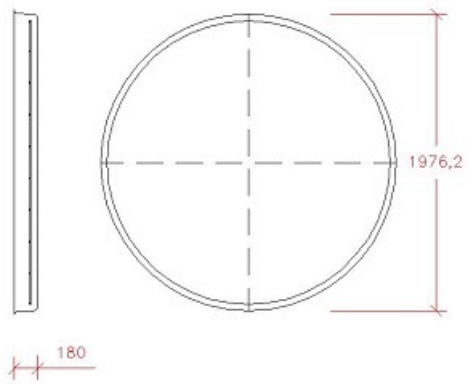

Diameter	Godstykkelse	Dæklag
ig-samling (TB106) - spidsende. Angående mål, se samlingsdeklaration.	180 ≧ 175,0 mm	Mod rør: 35 mm ≧ 30 mm

Styrke	Holdbarhed	Tæthed
Betontrykstyrke C40/50. Styrkeprøvning foretages efter 7 HD. Anvendelsestidspunkt 7 HD	Tilstrækkelig til almindelige funktionsbetingelser. Vandabsorption ≦ 6 %.	Ingen lækage ved samling eller rør ved et indvendigt tryk på 5 m vandsøjle.

Vægt	Løfteankre	Armering
1300 kg	3 stk. 5 t / 95 mm. Ft x Fs > 3,8	Armering: EN 10080: 8/120 IBR 500 B iht. EC2, Anneks C

Anvendelse	Kontrolgrundlag	Artikelnummer
Armeret betonrørsfitting til transport af spildevand, regnvand og overfladevand i ledninger som generelt er nedgravet. Cirkulære dæksler til placering i ig-mufferør i enten rør eller brønde.	DS 2420-1	151800

Kontrolordning	Prøvning/kontrol	Mærkning på produkt
Produktet er 3. partsovervåget af Betonvarekontrollen.	Kontrolleres og afprøves i henhold til DS 2420-1	Fabrikskode, Δ, dato, A CE, DS 2420-1