IBF Ikast
Lysholt Allé 4
7430 Ikast
Telefon: 97 15 20 22

IBF Nørresundby
Stigsborgvej 34
9400 Nørresundby
Telefon: 98 17 10 55

IBF Ringe
Stegshavevej 30
5750 Ringe
Telefon: 63 62 01 00

Unisep-Sand 750 l m/kegle Ø110

Deklaration, 16. Maj 2013

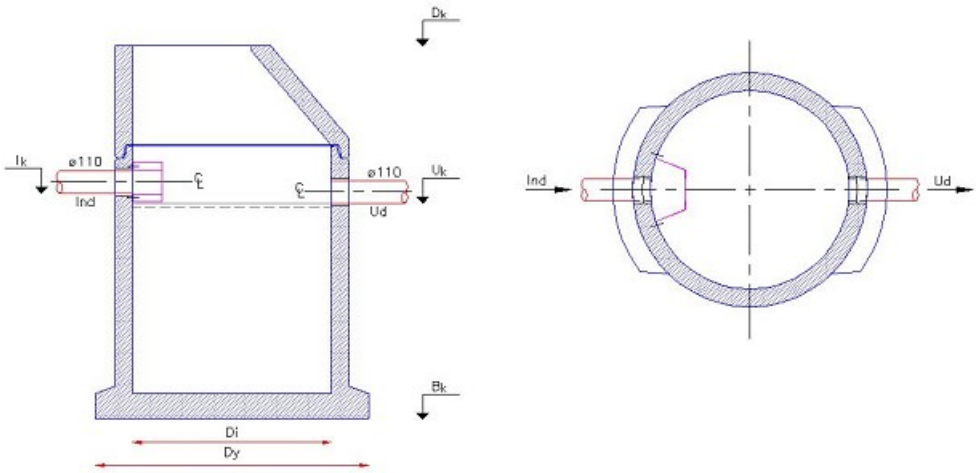

Diameter	Standard udstyr	Nyttehøjde
Di 1000 mm Dy 1380 mm Tilslutninger: Ø 110 mm pvc	1 stk. 1000/600x500x90 gls kegle 1 stk. 1000 TB154 glidering 2 stk. F910 nitril påboringstætning	Dk 1,88 m ± 40 mm Ik 1,15 m ±10 mm Uk 1,10 m ±10 mm Bk 0,00 m Brøndbund: 1250 mm ±20 mm

Godstykkelse	Styrke	Mærkning
Kegle: 90 mm Indv brøndbund: 130 mm	Beregnet for svær trafiklast 130 kN. Bund testet for 6 m dybde og 6 m grundvandstryk. Kan specialarmeres efter opgave.	DOP: U4

Vægt	Løfteankre	Udrustning
Total: 1775 kg Tungeste del: 1300 kg	Bund: 3 stk. 2,5 t Kegle: 2 stk. 2,5 t	Sandfangets skærmplade er udført af rustfri stål.

Udseende	Anvendelse	Kontrolgrundlag
Brøndbund: Hvid udvendig Øvrige dele: Ren beton	Til fjernelse af sand og slam fra industrielt processpildevand og regnvand.	EN 1825-1 EN 858-1

Volumen	Artikelnummer	Særlige betingelser for anvendelse
Udskiller: 0,75 m³ Slamfang: 0,75 m³ Dybde: 960 mm	324075	- montering af EN 124 "Udskiller" dæksel - udendørs-tæt EN 124 dæksel i bygninger

Mærkning på produkt

IN, OUT, UNISEP-SAND, 750 l, MADE IN
DK, samlingsdato,
CE, EN 1825-1, EN 858-1, IBF